Groendreef 60, 9880 Aalter, Belgium
T +32 9 374 19 51 - info@psmlighting.be
www.psmlighting.be

Project	
Type	
Nota	
Aantal	
Datum	

Ø70 LUXOR.IP20

3393.IP20.S1/..
inbouwspot

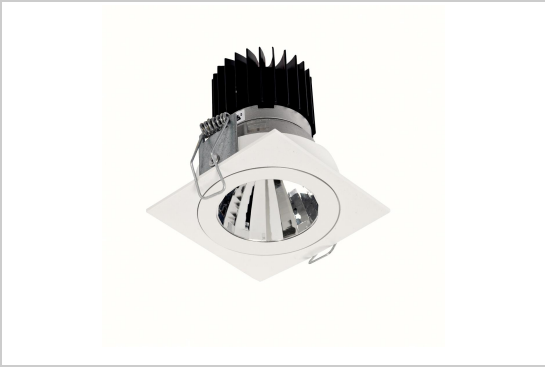

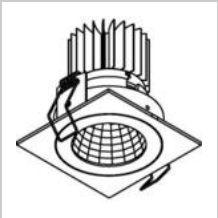

LED

Lamptype	Led
Aantal	1
Vermogen	6,6W
Stroom	500mA
Kelvin	2700K | 3000K | 4000K
Lumen	965
CRI	83

Fysisch

Type gebruik	Interieur
Type bevestiging	Plafond
Type opening	Rond
Afmeting opening	Ø70 mm
Afmetingen armatuur	80x80x90-100 mm
Reflector	ø50 mm
Type veer	S1 - springveren
IP-beschermingsgraad	IP20
Reflector	40°

Lichtdistributie

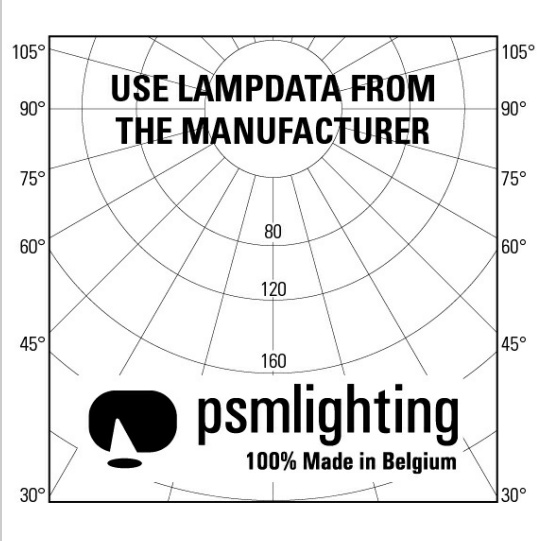

Elektrisch

Aansluitstroom	=500mA
Armatuurklasse	III
LED driver	Niet inbegrepen
Vervangbaarheid lichtbron	Vervangbare lichtbron (enkel LED) door installateur
Energie efficiëntie	D

Groendreef 60, 9880 Aalter, Belgium
T +32 9 374 19 51 - info@psmlighting.be
www.psmlighting.be

Project
Type
Nota
Aantal
Datum

Ø70 LUXOR.IP20

3393.IP20.S1/..

inbouwspot

Kleuren

	14	alu satijn	**3393.IP20.S1.14.WW | NW | NW**
	1M	wit textuur	**3393.IP20.S1.1M.WW | NW | NW**
	2M	zwart textuur	**3393.IP20.S1.2M.WW | NW | NW**