Groendreef 60, 9880 Aalter, Belgium
T +32 9 374 19 51 - info@psmlighting.be
www.psmlighting.be

Project	
Type	
Nota	
Aantal	
Datum	

BETA SYSTEM

BS.ECHO.2/..
inbouwcassette

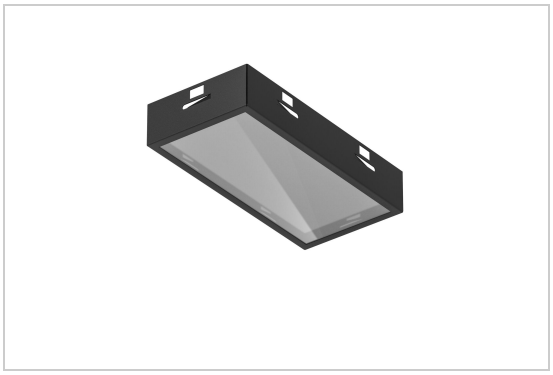

Fysisch

Type gebruik	Interieur
Type bevestiging	Plafond
Inbouwdiepte	110 mm
Afmetingen armatuur	143x71x90 mm
IP-beschermingsgraad	IP20

Elektrisch

Groendreef 60, 9880 Aalter, Belgium
T +32 9 374 19 51 - info@psmlighting.be
www.psmlighting.be

Project
Type
Nota
Aantal
Datum

BETA SYSTEM

BS.ECHO.2/..
inbouwcassette

Kleuren

	11M	grijs textuur	**BS.ECHO.2.11M**
	1M	wit textuur	**BS.ECHO.2.1M**
	2M	zwart textuur	**BS.ECHO.2.2M**
	5	INOX 316	**BS.ECHO.2.5**